PHØNIX TAG MATERIALER

SKOTRENDE + BLINDFALS + SKOTRENDEFOD

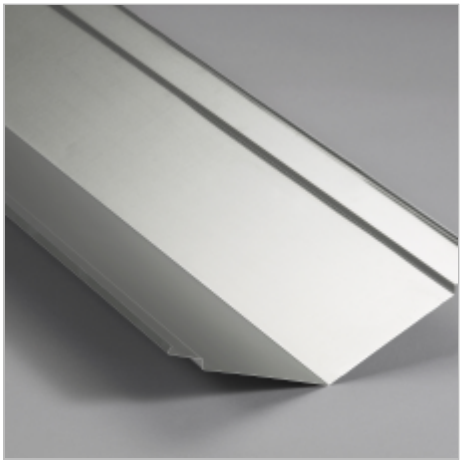

Dato:	*2012-12-13*
Udgave:	*4*
Erstatter:	*3 / 2011-04-29*

Produktnavne:
Skotrende + Blindfals + Skotrendefod
Produktgruppe:
Tagtilbehør
ProduktNr:
578

Produktet anvendes ved inddækning af skotrender på tegltage.

Der skal monteres undertag under alle skotrende profiler i vores produktprogram. Der kan evt. anvendes en strimmel "Murpap PF 2000", produktet forefindes i de forskellige bredder, der passer til vores skotrender.

Til profil 12F anvendes der PF 3500 svejseunderpap, eller en PF 3500 SBS svejseundermembran.
Blindfals placeres således at der bliver et overlæg på 100 mm,

PRODUKTBESKRIVELSE

Produktet fremstilles af 0,6 mm halvhård blank aluminium.

12 A*

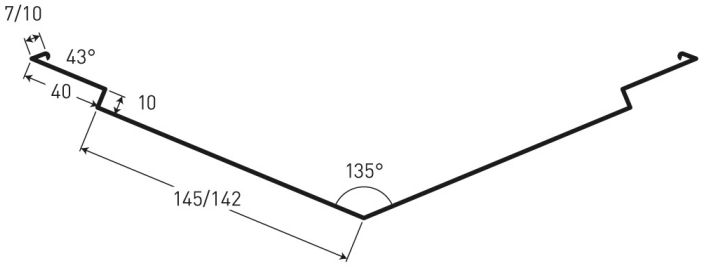

12 B*

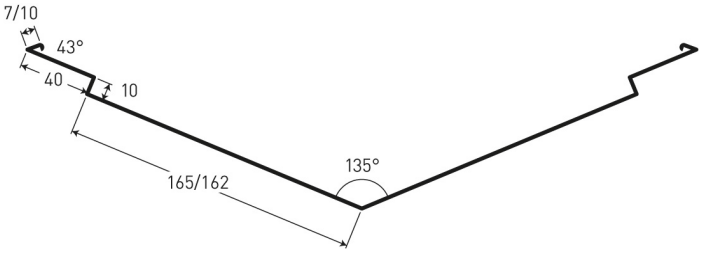

12F

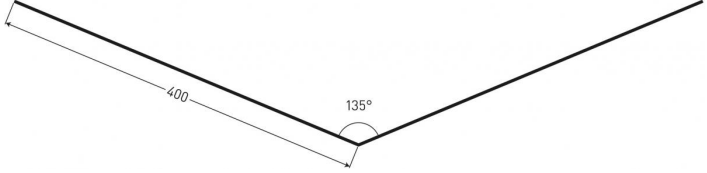

12 G

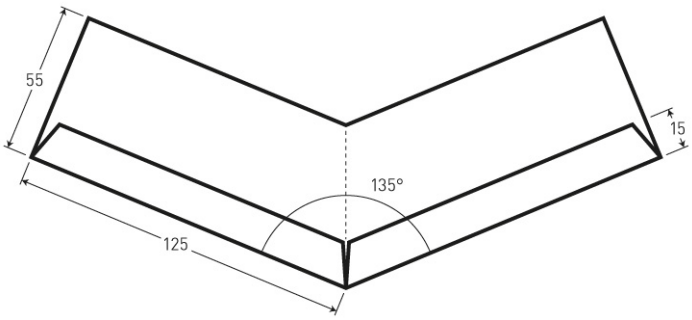

12 H

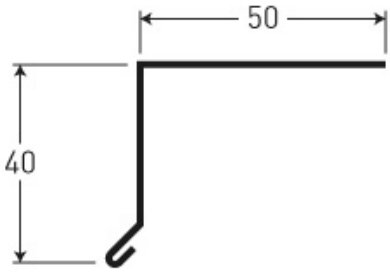

*) Vær opmærksom på, at dette profil ikke opfylder retningslinjerne i DUKO og diverse BYG-ERFA blade. Kan kun opfyldes ved brug af profil 12F.

Produkt	Dimension mm	Længde mm	Godstykkelse mm	Lev.kode	Farve	
Skotrende 12A	10 x 40 x 10 x 140	1000	0,6	A	Alu	6" dobbelt
Skotrende 12I	10 x 40 x 10 x 140	1000	0,6	B	Sortlakeret	6" dobbelt
Skotrende 12B	10 X40 X 10 X 165	1000	0,6	A	Alu	7" dobbelt
Skotrende 12J	10 x 40 x 10 x 165	1000	0,6	B	Sortlakeret	7" dobbelt
Skotrende 12F	400 x 400	1000	0,6	A	Alu	16" enkelt
Skotrende 12K	400 x 400	1000	0,6	B	Sortlakeret	16" enkelt
Blindfals 12G			0,6	A	Alu	
Skotrendefod 12H	40 x 50	1000	0,6	A	Alu	

PRODUCENT / LEVERANDØR

Nordic Waterproofing A/S / Phønix Tag Materialer A/S
Vester Allé 1
6600 Vejen
Denmark
Tel: +45 79 96 22 88
Fax: +45 79 96 21 88
www.phonixtagmaterialer.dk
info@phonixtagmaterialer.dk

CE-MÆRKNING

Produktet er CE mærket i henhold til forordningen nr. (EU) 305/2011 af 9. marts 2011
Se vedlagte ydeevnedeklaration HER

Skotrende + Blindfals + Skotrendefod