Published on *Phønix Tag Materialer* (http://www.phonixtagmaterialer.dk)

PHØNIX TAG MATERIALER

Generelt om Tagmembran/Tagpap
Tagpap & membraner
Undertage
Klæbemasser & flydende produkter
Byggeprodukter
Tagtilbehør
Aluprofiler
Sternkapsel/sternrende
Vindskede
Tagfod
Løskant
Murkrone
Universalkapsel
Z-profil
Skotrende / Blindfals
Afvandingsrende
Facadeinddækning / murinddækning
Sålbænk
Murklemskinne
Klemliste
Rygningsudluftning
Overgangsudluftning
Skorstensinddækning
Lister
Hætter
Tagkonsol
Krympe inddækninger
Kabel gennemføringer
Tagbrønd
Dampspærreplade
Befæstigelse

Skotrende + Blindfals + Skotrendefod

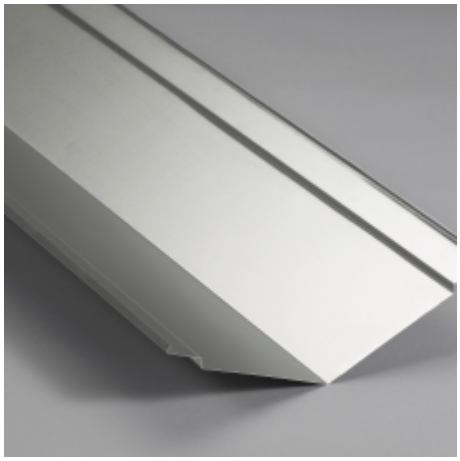

Produktnavne:
Skotrende + Blindfals + Skotrendefod
Produktgruppe:
Tagtilbehør
ProduktNr:
578

Dato:	2012-12-13
Udgave:	4
Erstatter:	3 / 2011-04-29

Produktet anvendes ved inddækning af skotrender på tegltage.

Der skal monteres undertag under alle skotrende profiler i vores produktprogram. Der kan evt. anvendes en strimmel "Murpap PF 2000", produktet forefindes i de forskellige bredder, der passer til vores skotrender.

Til profil 12F anvendes der PF 3500 svejseunderpap, eller en PF 3500 SBS svejseundermembran. Blindfals placeres således at der bliver et overlæg på 100 mm,

Datablad

Detailtegninger

CAD/Revit-tegninger

Brochure

Ordforklaring
CE Certifikat

Produktbeskrivelse

Produktet fremstilles af 0,6 mm halvhård blank aluminium.

12 A*

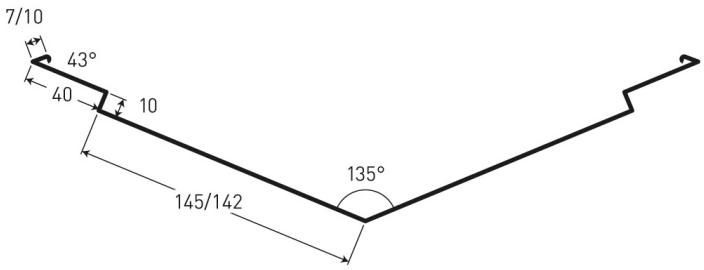

12 B*

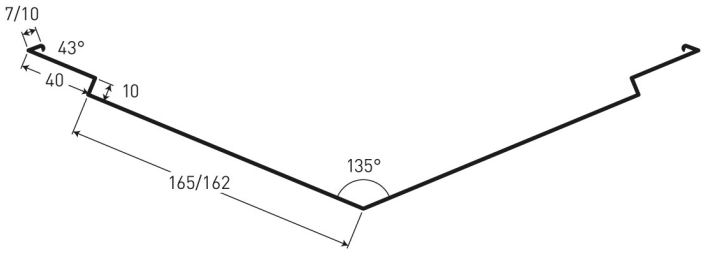

12F

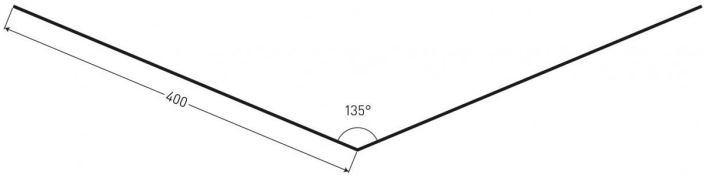

12 G

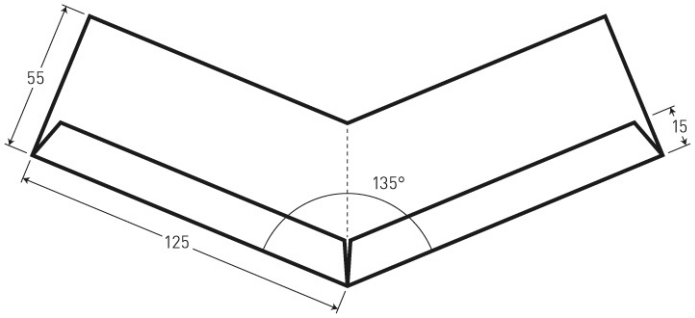

12 H

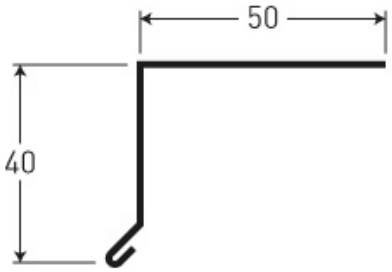

*) Vær opmærksom på, at dette profil ikke opfylder retningslinjerne i DUKO og diverse BYG-ERFA blade. Kan kun opfyldes ved brug af profil 12F.

Produkt	Dimension mm	Længde mm	Godstykkelse mm	Lev.kode	Farve	
Skotrende 12A	10 x 40 x 10 x 140	1000	0,6	A	Alu	6" dobbelt
Skotrende 12I	10 x 40 x 10 x 140	1000	0,6	B	Sortlakeret	6" dobbelt

Skotrende 12B	10 X40 X 10 X 165	1000	0,6	A	Alu	7" dobbelt
Skotrende 12J	10 x 40 x 10 x 165	1000	0,6	B	Sortlakeret	7" dobbelt
Skotrende 12F	400 x 400	1000	0,6	A	Alu	16" enkelt
Skotrende 12K	400 x 400	1000	0,6	B	Sortlakeret	16" enkelt
Blindfals 12G			0,6	A	Alu	
Skotrendefod 12H	40 x 50	1000	0,6	A	Alu	

Producent / leverandør

Nordic Waterproofing A/S / Phønix Tag Materialer A/S
Vester Allé 1
6600 Vejen
Denmark
Tel: +45 79 96 22 88
Fax: +45 79 96 21 88
www.phonixtagmaterialer.dk
info@phonixtagmaterialer.dk

CE-mærkning

Produktet er CE mærket i henhold til forordningen nr. (EU) 305/2011 af 9. marts 2011

Se vedlagte ydeevnedeklaration HER

Skotrende + Blindfals + Skotrendefod